PÔDORYS, M1:50

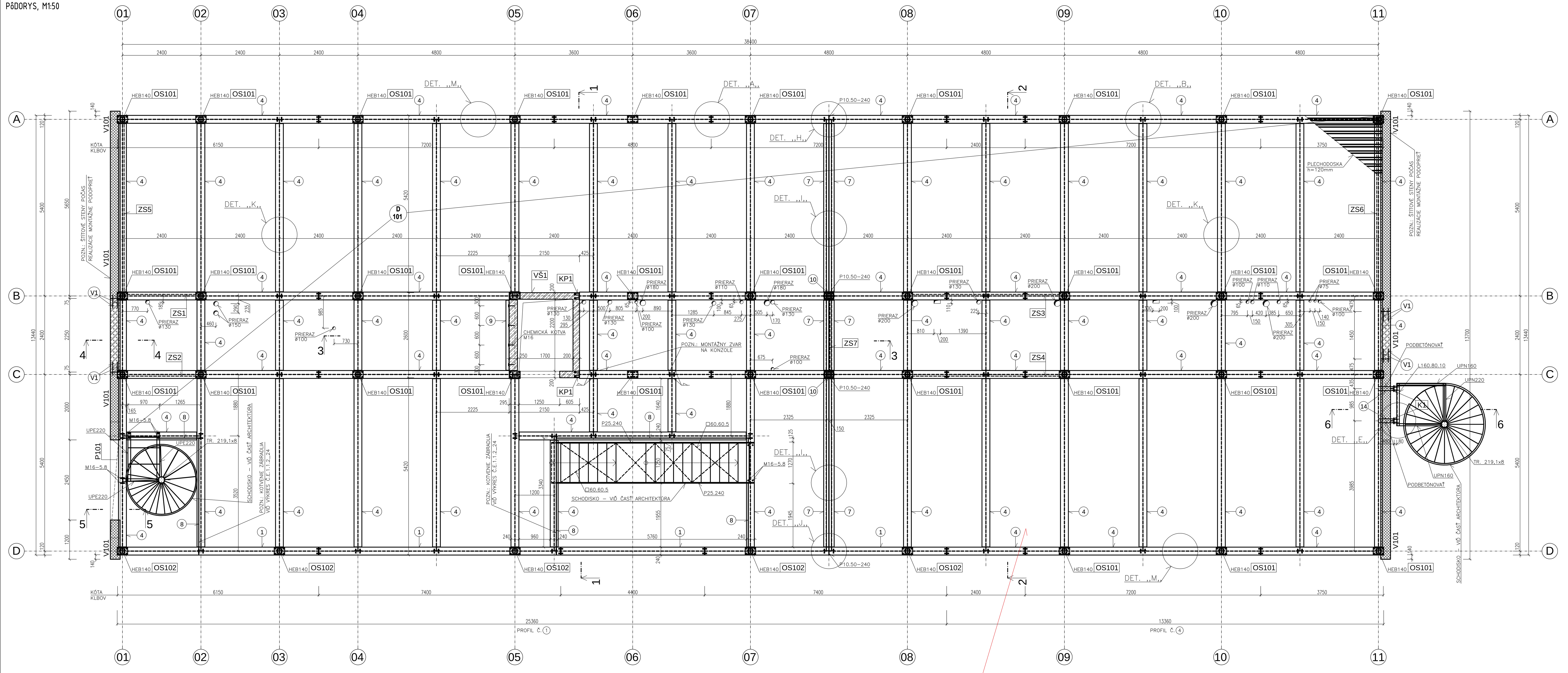

POZN.: OCEĽOVÝ SKELET JE NUTNÉ ZAVETROVAŤ DO VYBUDOVANIA PLECHODOSIEK D101, D201

REZ 1-1
M1:50

REZ 2-2
M1:50

DETAIL SPRIAHOVACÍCH TRŇOV
M1:50

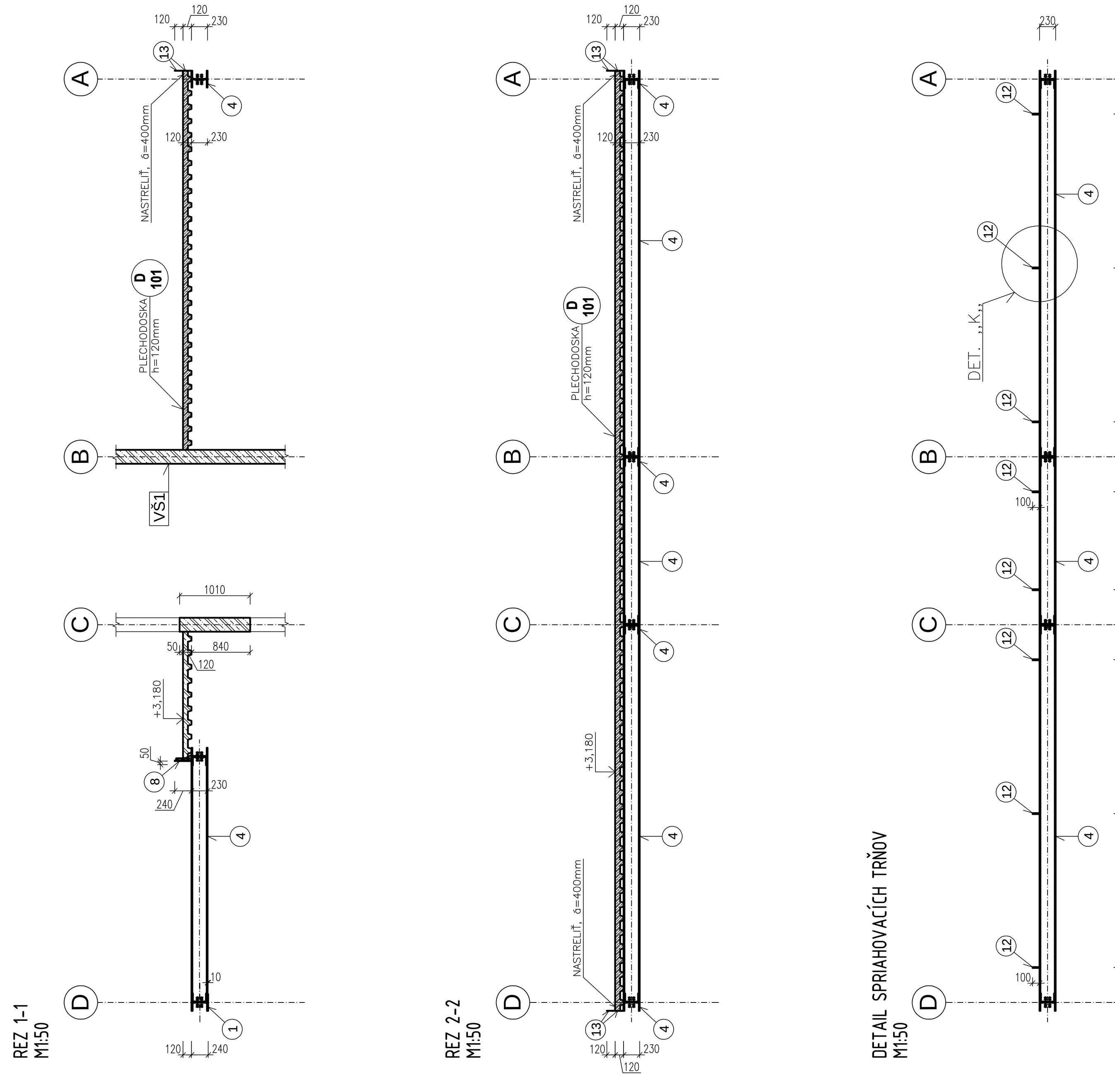

REZ 3-3
M1:25

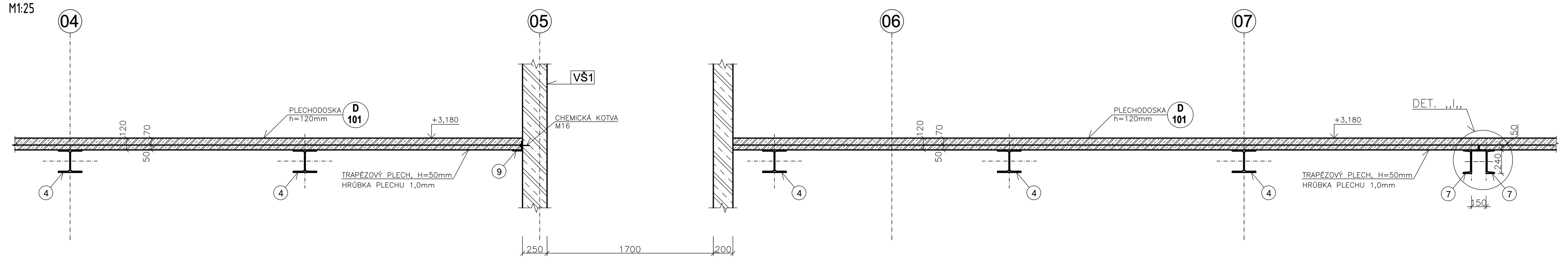

REZ 4-4
M1:25

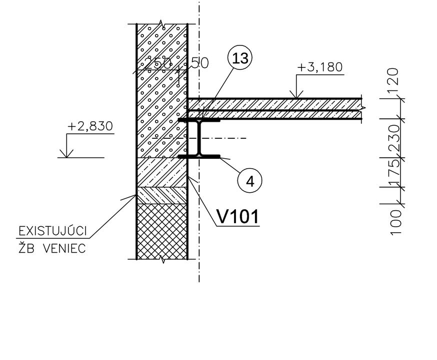

REZ 5-5
M1:25

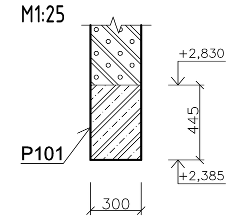

REZ 6-6
M1:25

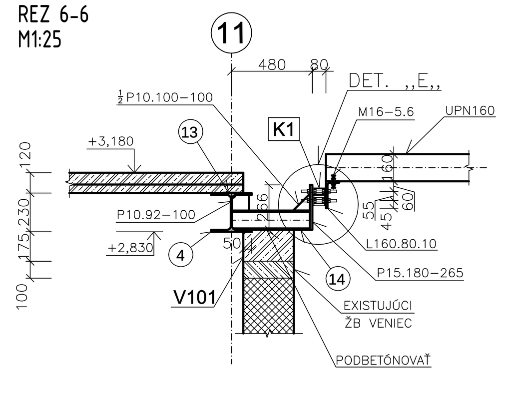

LEGENDA:

- ŽB KONŠTRUKCIE V PÔDORYSE, V REZE
- KONŠTRUKCIE Z PÓROBETÓNOVÉHO MURIVA V PÔDORYSE, V REZE
- EXISTUJÚCE KONŠTRUKCIE Z PÓROBETÓNOVÉHO MURIVA V PÔDORYSE, V REZE

TABULKA ZÁMOČNÍCKYCH VÝROBKOV:

OZN.	TYP PRVKU	DETAIL PRVKU	POČET KUSOV
KP1	KOTEVNÁ PLATŇA	PÔDORYS, M1:10; POHĽAD, M1:10 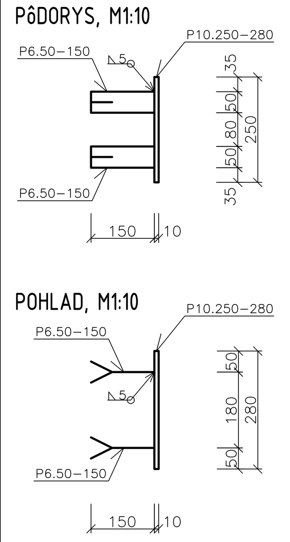	2

TABULKA PRIEREZOV

OZN.	TYP PRIEREZU	MATERIÁL
1	HEB240	S235
2	HEB140	
3	HEB120	
4	HEA240	
5	HEA220	
6	HEB220	
7	[240	
8	P8.240	
9	L100.100.8	
10	□150.100.6	
11	□100.100.5	
12	ø14	
13	L2.120.120 RŠ.P2.240	
14	HEA120	

DETAIL „E„
REZ, M1:10

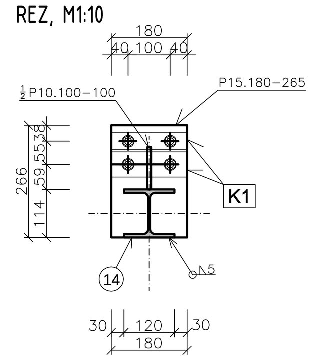

DETAIL „I„
REZ, M1:10

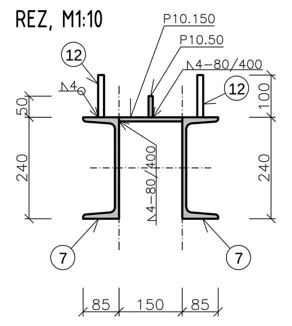

DETAIL „A„
REZ, M1:10

REZ 1a-1a, M1:10

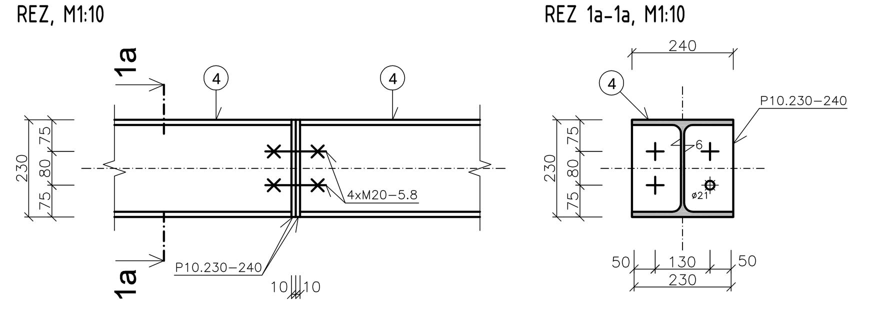

DETAIL „B„
REZ, M1:10

REZ 1b-1b, M1:10

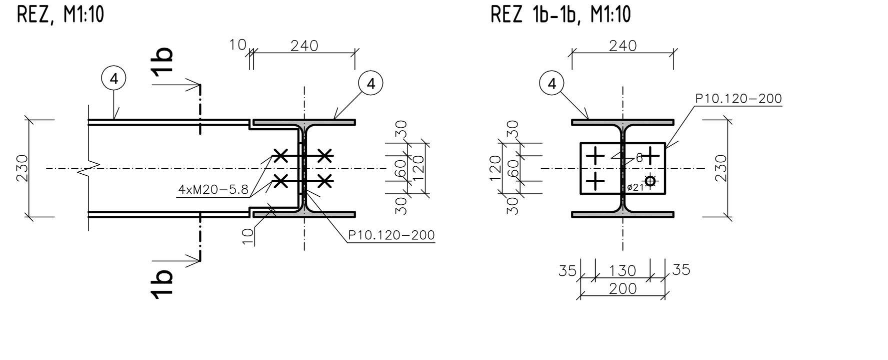

DETAIL „H„
REZ, M1:10

REZ 1h-1h, M1:10

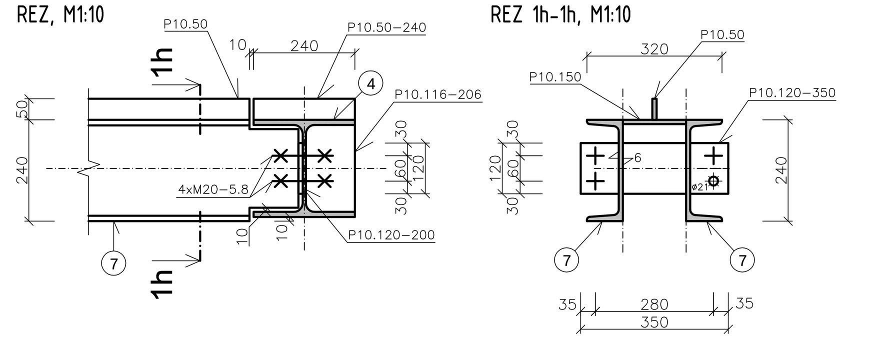

DETAIL „J„
REZ, M1:10

REZ 1j-1j, M1:10

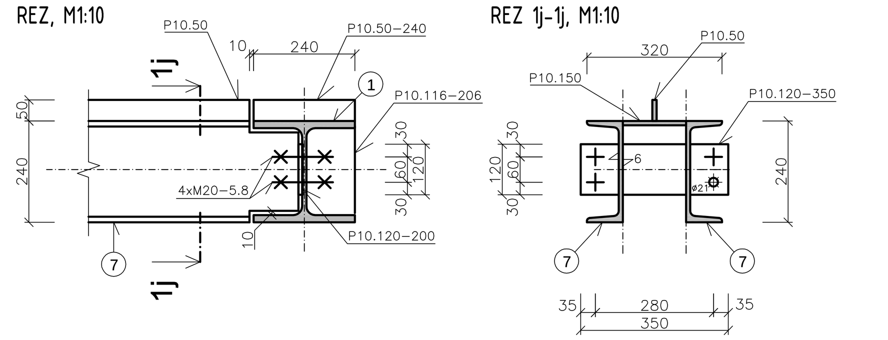

DETAIL „K„
DETAIL SPRIAHOVACÍCH TRŇOV

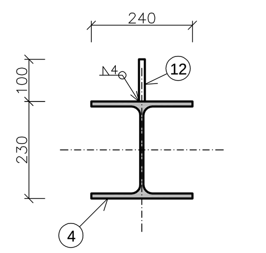

DETAIL „M„
DETAIL KOTVENIA PREDSADENEJ STENY

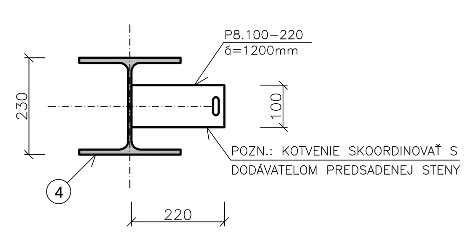

VÝKAZ PRVKOV SCHöCK:

OZN.	TYP	PODLAŽIE	POČET KUSOV
K1	Schöck ISOKORB, TYP KST16 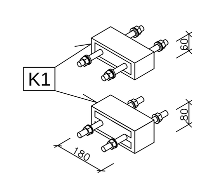	1.NP	2

DETAIL PREPOJENIA OBVODOVÉHO MURIVA S EXISTUJÚCOU STENOU
POHĽAD M1:25

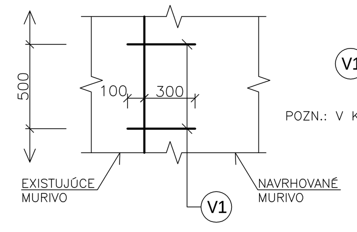

POZNÁMKY:

POZN.1: PRED REALIZÁCIOU ROZMERY PREMERAŤ NA STAVBE
POZN.2: TRAPÉZOVÝ PLECH NASTRELIŤ, δ=400mm
POZN.3: PRED REALIZÁCIOU ZÁKLADOVÝCH KONŠTRUKCIÍ JE NUTNÉ PRIVOLAŤ PROJEKTANTA STATIKY
POZN.4: DELENIE PODĽA MOŽNOSTI DODÁVATEĽA
POZN.5: PRIERAZY SKOORDINOVAŤ S PROFESIAMI!!!
POZN.6: VÝKRESY DIELENSKEJ DOKUMENTÁCIE OCEĽOVEJ KONŠTRUKCIE PREDLOŽIŤ ZODPOVEDNÉMU STATIKOVI NA KONTROLU
POZN.7: ROZMERY ZÁKLADOV PREMERAŤ NA STAVBE !!!
POZN.8: NA STROPNICE PRIVARIŤ TRNE ø14-100mm V TRETINÁCH ROZPONU
POZN.9: VÝROBKY SÚ REFERENČNÉ A JE MOŽNÉ ICH ZAMENIŤ
POZN.10: OTVORY PRE INŽINIERSKE SIETE V PLECHODOSKE REALIZOVAŤ IBA V BETÓNE
POZN.11: OTVORY V PLECHU PRE INŽINIERSKE SIETE ZREALIZOVAŤ PODĽA POŽIADAVEJ KONKRÉTNYCH SIETÍ

POUŽITÉ MATERIÁLY :

BETÓN EN206-1 - C25/30 - XC1 (SK) - Cl 0.4 - Dmax 8mm - S3 - PLECHODOSKA
BETÓN EN206-1 - C25/30 - XC2 (SK) - Cl 0.4 - Dmax 16mm - S3 - ZÁKLADY
BETÓN EN206-1 - C25/30 - XC1 (SK) - Cl 0.4 - Dmax 16mm - S3 - VENCE, PREKLADY
VÝSTUŽ S500B
ZVÁRANÁ SIEŤ BST 500 M
OCEĽ S235 MPa

SO 101 : ±0,000= +158,450 m n.m.

NÁZOV PROJEKTU	KULTÚRNE STREDISKO A KNIŽNICA ŽARNOVICKÁ - RAČA
MIESTO STAVBY	Žarnovická 958/27, 831 06 Bratislava; hlavný stavebný objekt parcela č.: 513/19; inžinierske siete parcely č. 513/5, 513/20, 513/21
STAVEBNÍK	Mestská časť Bratislava - Rača; Kubačova 21, 831 06 Bratislava - mestská časť Rača
GENERÁLNY PROJEKTANT	young s architekti s.r.o.; Bèžová 396/08; 851 07 Bratislava - Petržalka
AUTORI PROJEKTU	Ing. arch. Jozef Bátor, PhD.; Ing. arch. Tomáš Medlen; Ing. arch. Michaela Perejdová
SPRACOVATEĽ PROFESIE	DRHA PROJEKT s.r.o.; Poriadie 240; 906 22 Poriadie
ZODPOVEDNÝ PROJEKTANT	Ing. Pavol Drha
KONTROLOVAL	Ing. Pavol Drha
VYPRACOVAL	Ing. Pavol Drha
STAVEBNÝ OBJEKT	SO 101
ETAPA	1. ETAPA
ČASŤ PD	E.1.1.2 - STATIKA
OBSAH VÝKRESU	VÝKRES SKLADBY STROPU NAD 1.NP
MIERKA	1:50
FORMÁT	18xA4
ROZMER	1890 x 594
DÁTUM	03/2025

YOUNG S architekti

ČÍSLO PROJEKTU	KÓD PROJEKTU	STUPEŇ PD	KÓD PROFESIE	STAVEBNÝ OBJEKT	ČÍSLO VÝKRESU	REVÍZIA	PARE
031	KCR	RP	E.1.1.2	SO 101	E.1.1.2_03	00	